BADHEIZKÖRPER
CLASSIC-M 1215/0600
ART. NR. 6205899 / 10352490

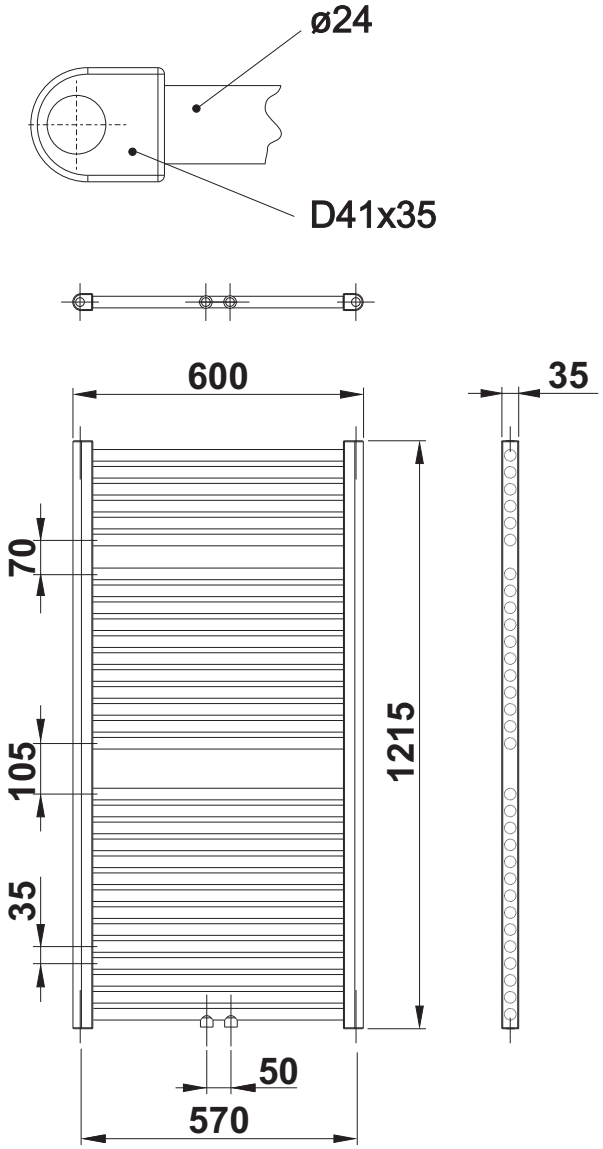


Rotheigner®