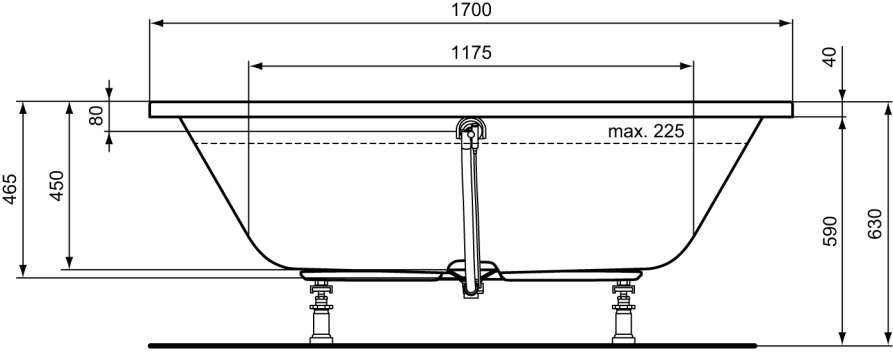
1700
1175
40
80
max. 225
465
450
590
630

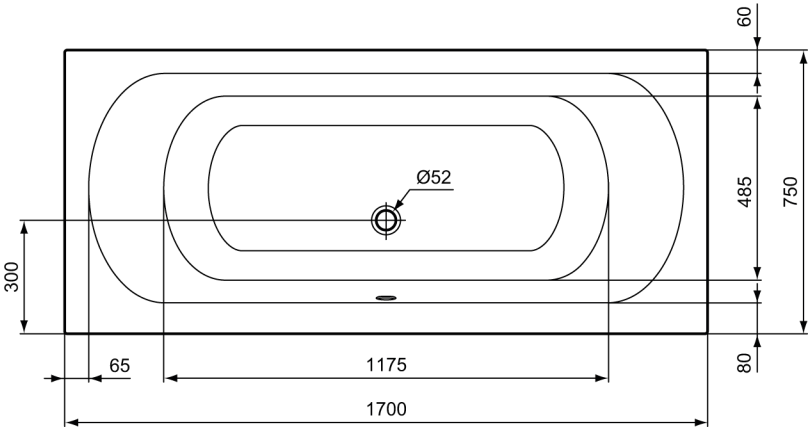
60
Ø52
485
750
300
65
1175
80
1700