SUPERPLAN

- exklusives, elegantes Design
- mit 2,5 cm Tiefe extrem flach und bestens für den bodengleichen Einbau geeignet
- aus KALDEWEI Stahl-Email
- Ablaufdeckel bündig in die Duschfläche integriert (nur in Kombination mit den Ablaufgarnituren KA 90)

Abbildung ähnlich

	Gesamt-Aufbauhöhe			Bauhöhe		
Modell	**387**	**388**	**390**	**387**	**388**	**390**
KA 90	105	105	105	81	81	81
KA 90 extraflach	94	94	94	70	70	70
KA 90 senkrecht	49	49	49	81	81	81
KA 90 ultraflach	85	85	85	61	61	61

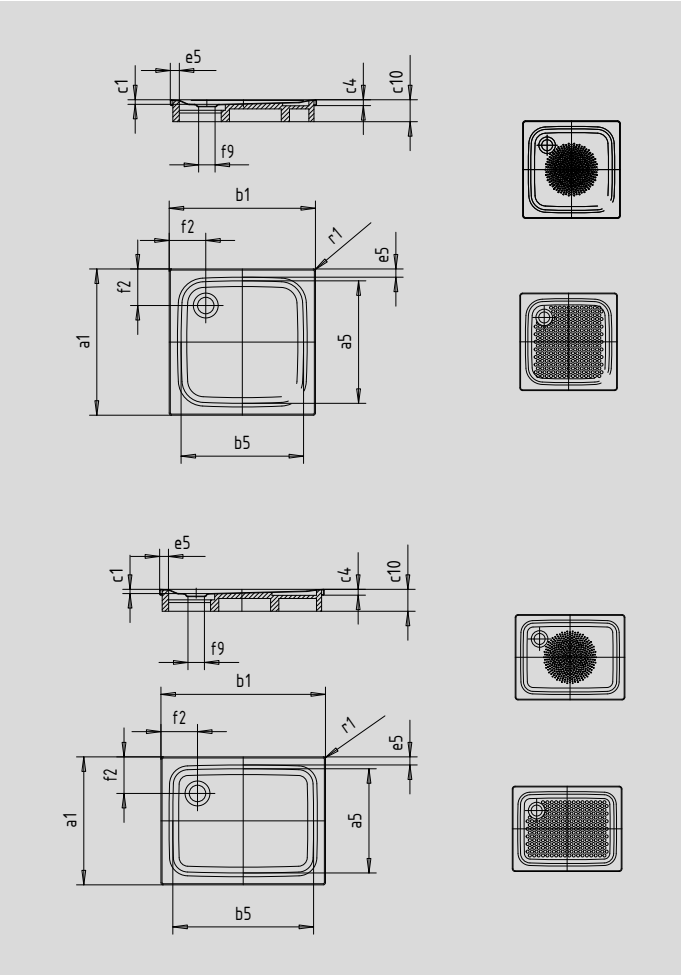

SECURE

Modell		**387**	**388**	**390**
Äußere Länge	a_1	750	800	900 mm
Innere Länge	a_5	650	700	790 mm
Äußere Breite	b_1	900	900	900 mm
Innere Breite	b_5	800	800	790 mm
Tiefe Innen	c_1	25	25	25 mm
Randhöhe	c_4	32	32	32 mm
Höhe mit Wannenträger	c_{10}	120	120	120 mm
Randbreite	e_5	50	50	50 mm
Abstand Wannenrand bis Mitte Ablaufloch	f_2	200	200	200 mm
Durchmesser Ablaufloch	f_9	Ø 90	Ø 90	Ø 90 mm
Äußerer Radius	r_1	12	12	12 mm
Nettogewicht		18	19	21 kg
Antislip Durchmesser		Ø 435	Ø 435	Ø 435 mm
Vollantislip		524 x 673	586 x 673	648 x 673 mm
SECURE PLUS		Vollflächig	Vollflächig	Vollflächig

Fertigungstechnische Änderungen, Toleranzen und Irrtümer vorbehalten. Nettogewichte gerundet. Abbildungen ähnlich.

KALDEWEI