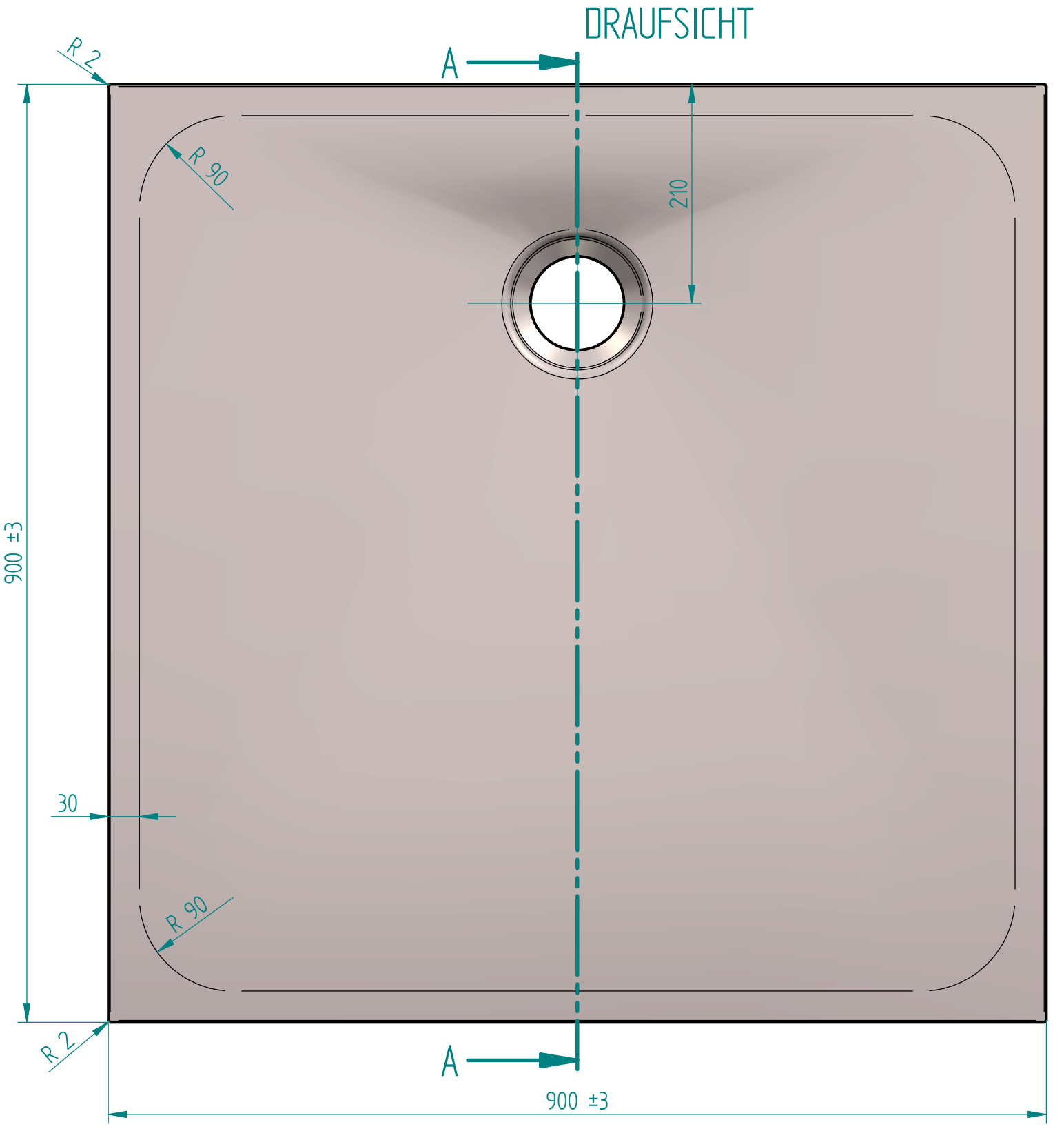
DRAUFSICHT
A
A
R 2
R 2
R 90
R 90
210
30
900 ±3
900 ±3